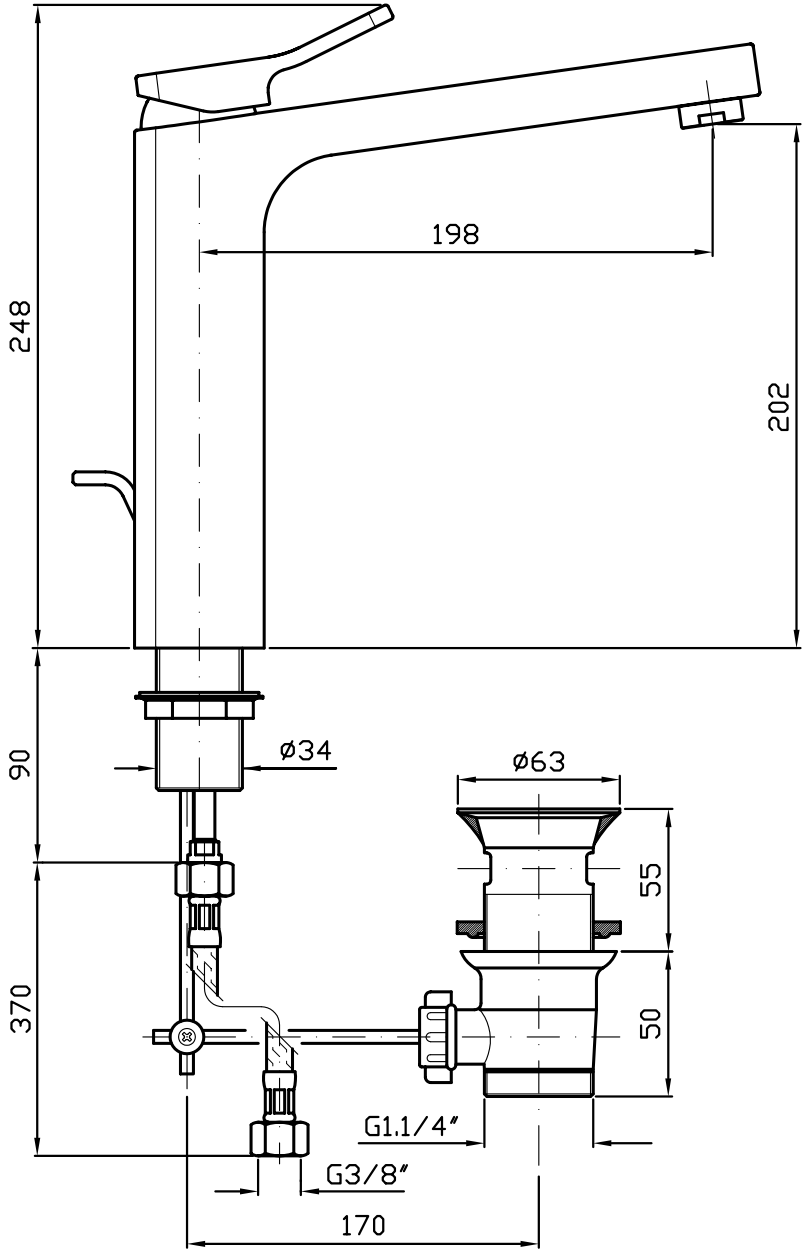

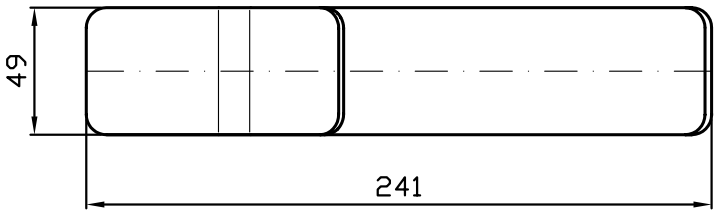

DISEGNO DEFINITIVO

ZUCCHETTI RUBINETTERIA S.p.A.		Dis.n° CP ZP7232			
Denominazione MIX LAVABO ALTO -SOFT-				Descrizione della modifica	
Cod.art.		Compl.n°	U.M.: mm	Materiale	Tratt.
Scala 1:2	Rev. 00	P I	R T P	D G	Peso gr.	Peso fin.
	Data	08/03/06			Misure	Finitura
	Firma				TOLLERANZE GENERALI	Grezzo: Angoli: ±45' – sp. ±0.20 – dim. ±0.50
Sost.il		Sost.dal				Finito: Angoli: ±20' – dim. e ø <75 ±0.10 – >75 ±0.20

A.13

Proprietà riservata – Riproduzione vietata